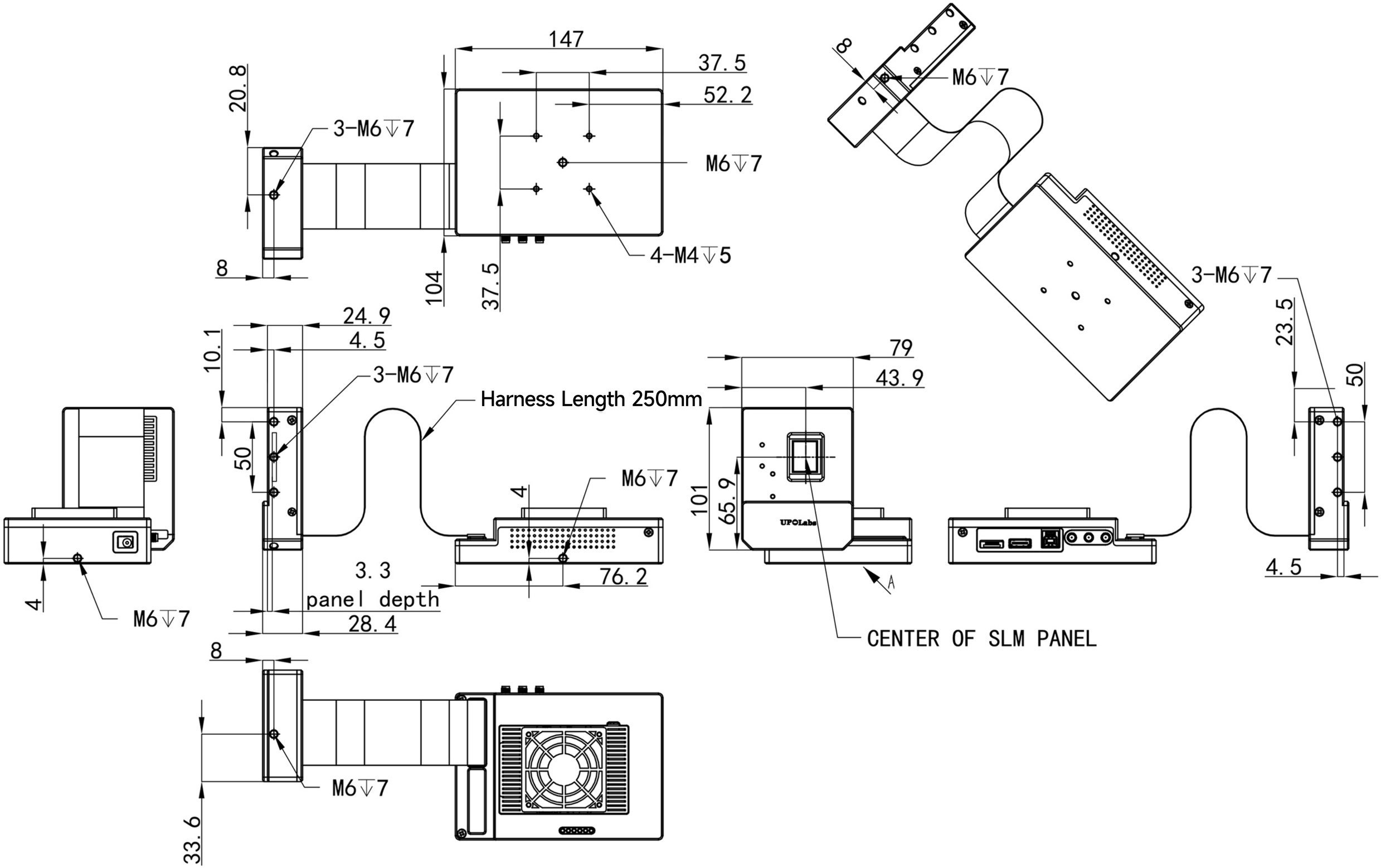

HDSLM756D65-90°